12101 - RKW 1/2 - 22

Toote andmeleht 2023/01/23

Kaunis ja tõhus viis põrandates, seintes ja lagedes olevate toruavade varjamiseks.

Eelised

Värvus: **valge**.
Klõpskinnisega klamber (aukkinnis).

- Valmistatud polüpropüleenist.
  Max temperatuur: 120 °C.
  Haarduvate tiibadega, mittelibisevad.

ärvus: **valge**.
Klõpskinnisega klamber (aukkinnis).
Valmistatud polüpropüleenist.
Max temperatuur: 120 °C.
Haarduvate tiibadega, mittelibisevad.

Tehnilised andmed

Max temperatuur: 120 °C.

Kirjeldus		Flamco pipe rozets RKW 1/2" white
Tellimuse kood		12101
EAN number		08712874121010
Mudel		RKW torurosetid
Toru Ø	Nom. ["]	1/2
	Välisläbimõõt [mm]	22
Mõõdud	Ø d [mm]	22
	H [mm]	12
	Ø D [mm]	60

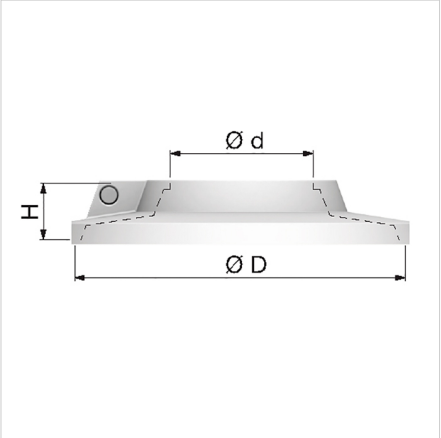

© 2022. Flamco B.V. Kõik õigused kaitstud. Jätame endale õiguse oma toodete ehitust ja tehnilisi andmeid ette teatamata muuta.

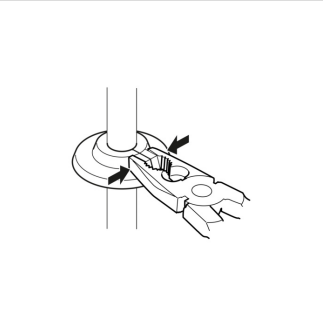
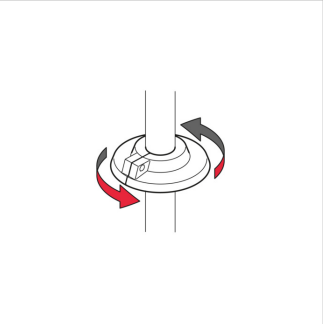

Klassifikatsioon üldandmed

Etim grupp	Auxiliary material
Etim klass	Pipe rosette
Toote nimi	FlamcoFix RKW pipe covers ½"-22 white
Kaubamärk	FLAMCO
Toote tüüp	Escutcheons Single
Artikelnummer	12101
EAN number	08712874121010

Klassifikatsiooni omadused

Material rosette	Plastic
Colour	White
RAL-number	9010
Toru välimine läbimõõt	22 - 22 mm
Suitable for double pipe/tube	No
Toru välimine läbimõõt (inch)	1/2 inch
With thread	No
Shape	Round
Fastening manner	Clamp around pipe
Rosette type	Separable ring
Type of fastening	Clamp around pipe
Rosette length	60 Millimetre
Rosette width	60 Millimetre
Rosette diameter	22 Millimetre
Rosette height	12 Millimetre

Leidke võrgust rohkem teavet:

Kataloog PDF

Mustamäe tee 44
10621, Tallinn - ee

T +372 568 838 38
E ee.info@aalberts-hfc.com
I flamcogroup.com/ee

© 2022. Flamco B.V. Kõik õigused kaitstud. Jätame endale õiguse oma toodete ehitust ja tehnilisi andmeid ette teatamata muuta.