Rambla RAX 610-38 Roostevabast terasest | 101.0017.998

TOOTERÜHM : **Valamud** | MUDEL : **RAX 610-38** | MATERJAL : **Roostevabast terasest** | SEERIA : **Rambla** | PAIGALDUSVIIS : **Süvistatav**

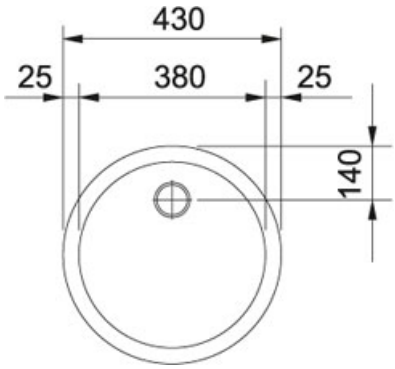

TECHNICAL DATA	
Aluskapi laius	450,00 mm
Väljavoolu läbimõõt	3 1/2"
Kogupikkus	430,00 mm
Suure kausi pikkus	380,00 mm
Suure kausi sügavus	180,00 mm
Väljalõike pikkus	414,00 mm
Nõrutuspinna asend	mitte ükski
Kausside arv	1
Materjali tüüp	roostevaba teras